Teileliste

Element	Anz.	Bauteilnummer	Bauteilname	Beschreibung	Material	Masse
1	1	BE-LS-202603-206-0	Welle_V1 (~recovered)	Rundstahl	Edelstahl 1.44.04	0.37 kg

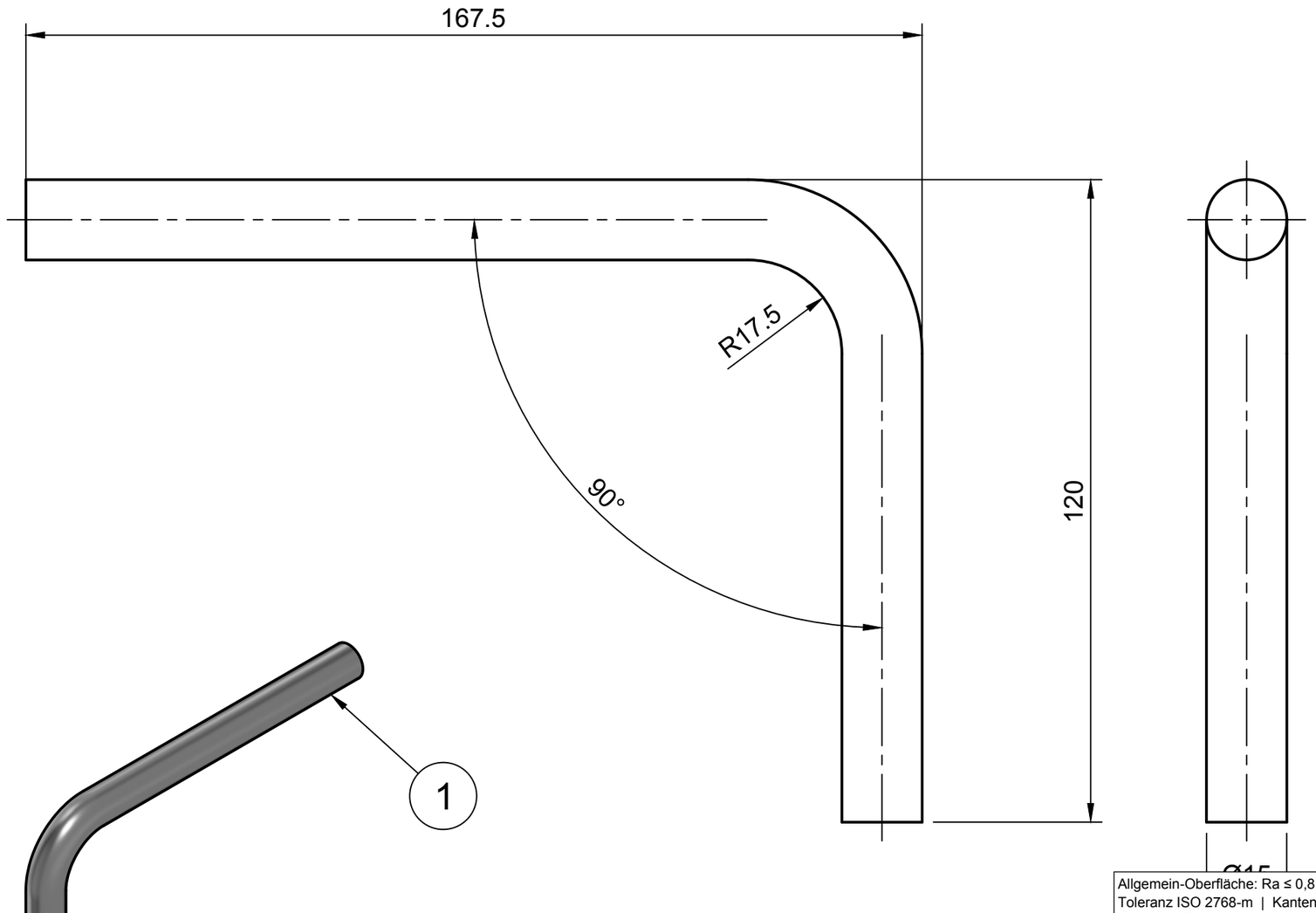

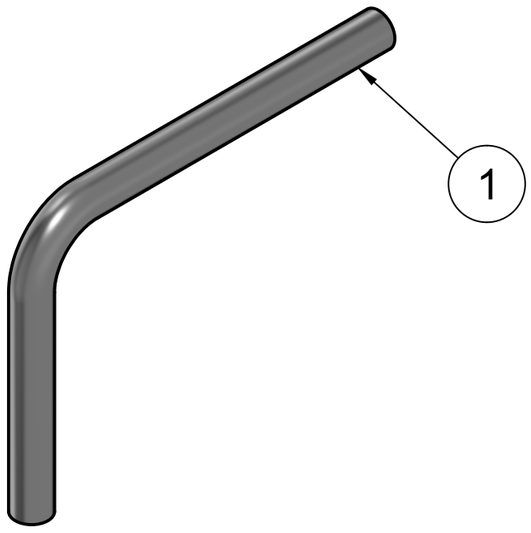

Allgemein-Oberfläche: Ra ≤ 0,8 µm (Rz 6,3) nach DIN ISO 1302
Toleranz ISO 2768-m | Kanten gebrochen, Radien R ≥ 6 mm (EHEDG)
Werkstoff: Edelstahl 1.4404 / AISI 316L

Maßstab: 1:1	Technical reference:	Bearbeitet: Sebastian Hartmann 2026-03-25	Geprüft: ---- 2026-03-25
BENS EDELSTAHL *Quality for Pharmacy.*		Document type:	Anmerkung: Einzelteil
		Title: Welle_V2 ----	Zeichnungsnummer: BE-LS-202603-206-0
			Rev. / Date of issue / Sheet 1/1